SERIE ZV-POA 2-2914

EAN 8422202229140

Ruedas con núcleo de poliamix blanco y banda de poliuretano azul inyectado blando de dureza 80º shore A. Especialmente indicada para soportar cargas hasta 250 Kg.

Se aplica en útiles de transporte logístico, taller, aéreas de exteriores, logística interna, carros de herramientas, carros tubulares, fábricas neumáticos, logística interna, carros de herramientas, útiles de transporte, plataformas elevadoras, carros de transporte, escaleras, barredoras, pulidoras, maquinas embalaje, cintas transportadoras, grúas móviles, carretillas elevadoras, calderérías, ebanistas, carpinterías metálicas, granjas agrícolas, mesas elevadoras, cárnicas, contenedores, polideportivos.

Principalmente en el sector aeronáutico, ferroviario, automoción, alimentación, talleres, actividades industrias.

Aplicadas en proyectos de ingeniería mecánica por delineantes y proyectistas.

POA: desplazamiento más silencioso y absorción de vibraciones, limpia y elástica. Gran duración al desgaste. Alta resistencia a los aceites y grasas.

Datos técnicos

Tipo Soporte	**Giratorio**
Tipo Fijación	**Platina**
Tipo Freno	**Sin Freno**
Material	**Poliuretano**
Dureza del bandaje	**80º SHORE A**
Cojinete	**Rodillos**
Diámetro (mm)	**80**
Ancho de banda (mm)	**32**
Medidas de la placa (mm)	**105x80**
Distancia entre agujeros (mm)	**86/80x60**
Diámetro agujero (mm)	**8**
Radio de giro (mm)	**77**
Altura total (mm)	**110**
Capacidad de carga (kg)	**100**
Peso Unitario de la rueda (kg)	**0.692**
Volumen (cm^3)	**1140**

CAD

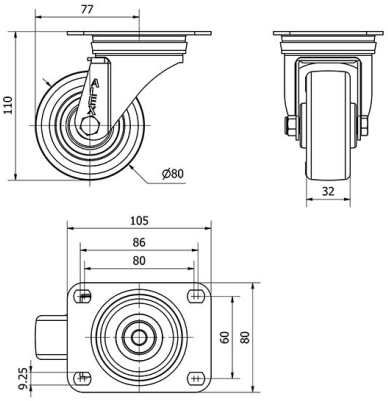

Para visualizar la imagen con mayor resolución y mas detalles técnicos, puedes acceder a la sección del CAD.

 Ruedas Alex, S.L.U. Todos los derechos reservados.

Soporte

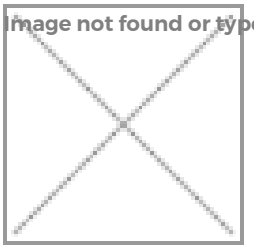

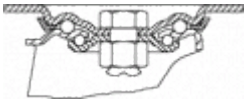

Chapa de acero hasta 4mm de espesor. Acabado cincado brillante. Soporte embutido con doble hilera de bolas. Modelo de uso universal para cargas medias. Fabricadas según normas europeas EN 12530/12532.

Productos Similares

2-2917

2-2920

Aro

Núcleo de poliamix y banda de poliuretano azul (80º shore A)
Rango de temperatura: -25º ÷ +80º

Facilidad de desplazamiento — Bueno

Ruido durante la marcha — Muy bueno

Protección del suelo — Muy bueno

 Ruedas Alex, S.L.U. Todos los derechos reservados.