SERIE SL-HU 4-0785

EAN 8422202407852

Ruedas con núcleo de acero y banda de poliuretano fundido con dureza de 95˚ shore A, especialmente indicada para soportar altas cargas hasta 600 Kg.

Se aplica en útiles de transporte logístico, áreas de exteriores, carroceros, logística interna, gradas móviles, plataformas elevadoras, logística material misiones, maquinaria pesada, grúas móviles, mesas elevadoras, carros. Utillajes, aéreas industriales. Aplicadas en proyectos de ingeniería mecánica por delineantes y proyectistas.

HU: alta absorción a los golpes. Condiciones de pavimento desfavorables. Superficies rugosas, quebradas, con virutas metálicas, manchas de aceite, cristales, grasas, grava.

Datos técnicos

Tipo Soporte	**Giratorio**
Tipo Fijación	**Platina**
Tipo Freno	**Sin Freno**
Material	**Poliuretano**
Dureza del bandaje	**95º SHORE A**
Cojinete	**Bolas**
Diámetro (mm)	**100**
Ancho de banda (mm)	**40**
Medidas de la placa (mm)	**135x110**
Distancia entre agujeros (mm)	**105x80**
Diámetro agujero (mm)	**10**
Radio de giro (mm)	**83**
Altura total (mm)	**140**
Capacidad de carga (kg)	**350**
Peso Unitario de la rueda (kg)	**2.82**
Volumen (cm^3)	**2318**

CAD

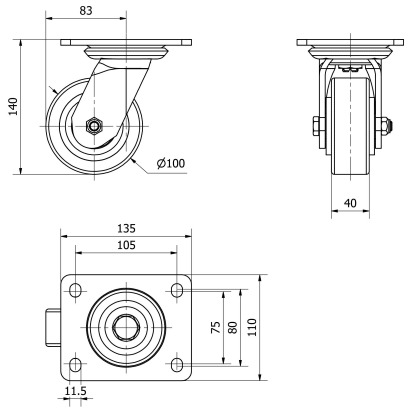

Para visualizar la imagen con mayor resolución y mas detalles técnicos, puedes acceder a la sección del CAD.

 Ruedas Alex, S.L.U. Todos los derechos reservados.

Soporte

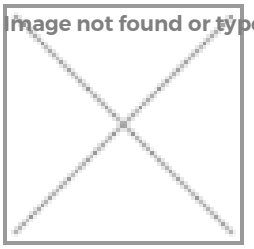

Fabricada con acero hasta 5m/m de espesor. Acabado cincado bicromatizado. Cabezal giratorio con una pista endurecida de doble hilera de bolas, para una mayor longevidad de la rueda. Fabricadas según normas europeas EN 12532.

Productos Similares

4-0788

4-1216

Aro

Núcleo de acero y banda de poliuretano (92º Shore A) Cojinete Bolas
Rango de temperatura: -20º ÷ +60º

Facilidad de desplazamiento — Muy bueno

Ruido durante la marcha — Bueno

Protección del suelo — Muy bueno

 Ruedas Alex, S.L.U. Todos los derechos reservados.